PŮDORYS 1.NP M 1:20

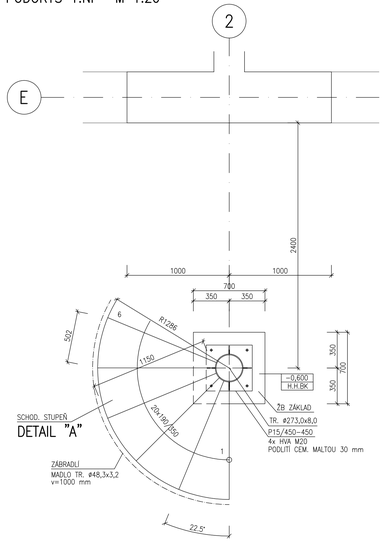

PŮDORYS 2.NP M 1:20

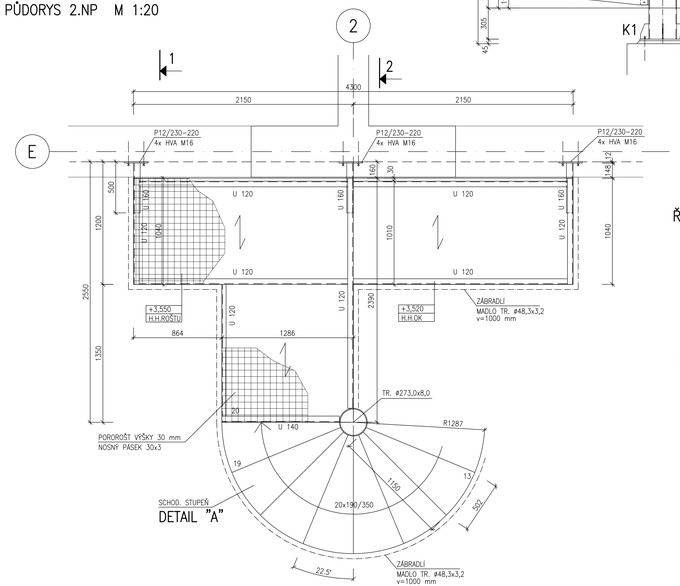

ŘEZ 2−2 M 1:20

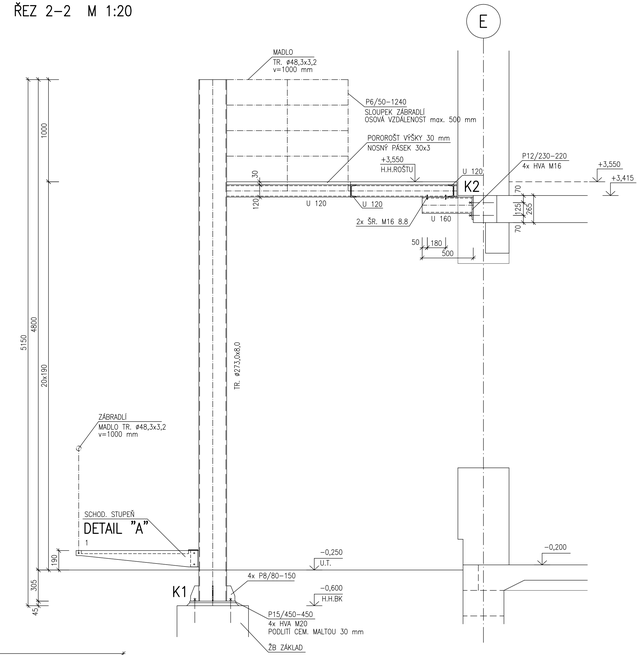

ŘEZ 1−1 M 1:20

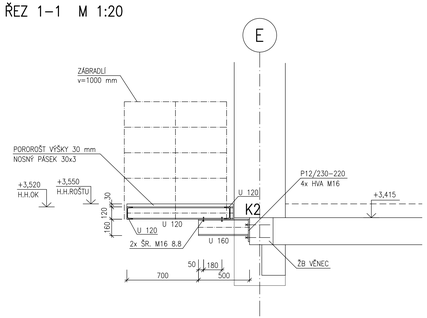

DETAIL K1 M 1:10

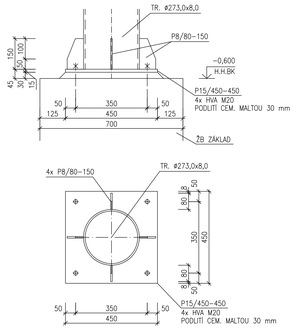

DETAIL K2 M 1:10

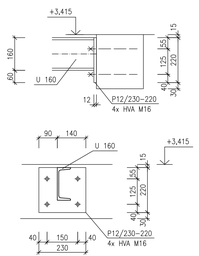

ŘEZ S1'−S1' M 1:10

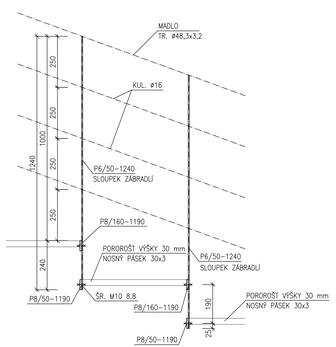

DETAIL STUPNĚ M 1:10

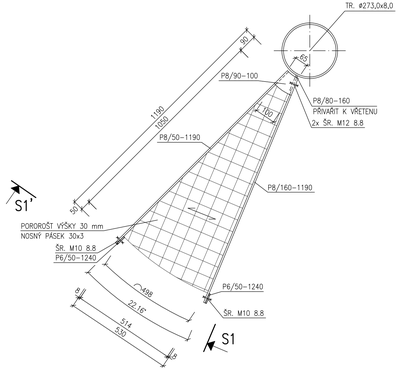

ŘEZ S1−S1 M 1:10

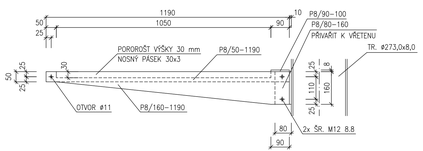

VÝKAZ OCELI

KS	NÁZEV	JEDNOTKOVÁ DÉLKA mm	CELKOVÁ DÉLKA m (m²)	JEDNOTKOVÁ HMOTNOST kg/m (m²)	JEDNOTKOVÁ PLOCHA m²/m	CELKOVÁ HMOTNOST kg	NÁTĚROVÁ PLOCHA m²	OZNAČENÍ MATERIÁLU
	Výkaz oceli - schodiště							
3	U 160	500	1,50	18,80	0,54	28,2	0,81	S 235
1	U 140	1290	1,29	16,00	0,49	20,6	0,63	S 235
1	U 120	2400	2,40	13,30	0,43	31,9	1,03	S 235
4	U 120	2150	8,60	13,30	0,43	114,4	3,70	S 235
1	U 120	1350	1,35	13,30	0,43	18,0	0,58	S 235
2	U 120	1040	2,08	13,30	0,43	27,7	0,89	S 235
1	TR.273,0x8,0	5150	5,15	52,30	0,86	269,3	4,43	S 235
1	PL 15 - 450	450	0,45	54,00	0,93	24,3	0,42	S 235
4	PL 8 - 80	150	0,60	5,12	0,18	3,1	0,11	S 235
3	PL 12 - 220	230	0,69	21,12	0,46	14,6	0,32	S 235
19	PL 8 - 160	1190	22,61	10,24	0,34	231,5	7,60	S 235
19	PL 8 - 50	1190	22,61	3,20	0,12	72,4	2,82	S 235
19	PL 8 - 90	100	1,90	5,76	0,20	10,9	0,37	S 235
20	PL 8 - 80	160	3,20	5,12	0,18	16,4	0,56	S 235
8	ŠR. M - 16	80	0,54	1,58	0,00	1,0	0,00	5.6
40	ŠR. M - 12	80	3,20	0,89	0,00	2,8	0,00	5.6
40	ŠR. M - 10	80	3,20	0,62	0,00	2,0	0,00	5.6
4	ŠR. M - 20	250	1,20	2,47	0,00	2,5	0,00	HVA
12	ŠR. M - 16	200	2,40	1,58	0,00	3,8	0,00	HVA
					Celkem:	**895,3**	**24,08**	

Rekapitulace materiálu:

Výkaz oceli - schodiště	895,3kg	24,08 m²
Celkem:	895,3kg	24,08 m²
Drobný spojovací materiál a svary: 10,0%	89,5kg	2,41 m²
Celkem hmotnost (nátěrová plocha) OK:	**984,9kg**	**26,48 m²**

Zábradlí	20,30	18,00	**365,4kg**	
	m	kg/m		
Pororošť výšky 30 mm	17,50	30,00	525,0kg	
10% přířezka	m²	kg/m²	52,5kg	
Celkem			**577,5kg**	
Celkem hmotnost OK:			**1927,8kg**	**26,48 m²**

OCEL S235

- VÝROBNÍ SKUPINA OK "EXC2" DLE ČSN EN 1090
- SVARY OCELOVÝCH PRVKŮ PROVÉST NA PLNOU ÚNOSNOST PŘIPOJOVANÝCH ČÁSTÍ
- POVRCHOVÁ ÚPRAVA: OTRÝSKAT NA STUPEŇ SA 2,5
  - ŽÁROVÝ POZINK TL. 0,085 mm

POZNÁMKY:

- PŘED VÝROBOU OK JE NUTNÉ OVĚŘIT ROZMĚRY VŠECH KONSTRUKCÍ NA STAVBĚ
- JAKÉKOLIV ODCHYLKY OD PROJEKTU JE NUTNÉ KONZULTOVAT SE STATIKEM PROVÁDĚCÍHO PROJEKTU
- OCELOVÁ KONSTRUKCE JE SVAŘOVANÁ, MONTÁŽNÍ PŘÍPOJE JSOU ŠROUBOVANÉ
- NA TENTO STUPEŇ PROJEKTU JE NUTNÉ ZPRACOVAT VÝROBNÍ DOKUMENTACI
- ZÁBRADLÍ ZE SLOUPKŮ PL6/50 PO MAX. 500 mm, MADLO Z TRUBKY ø48,3x3,2, VODOROVNÁ VÝPLŇ V OSOVÉ VZDÁLENOSTI 250 mm Z KULATINY ø16
- VŠECHNY UZAVŘENÉ PROFILY JE NUTNÉ ZAVIČKOVAT PLECHEM TL. MIN. 3 mm

±0.000=345.50=1.NADZEMNÍ PODLAŽÍ

HURYTA s.r.o.
DŘEVA A PODKONSTRUKCE ZEMĚ
BRNO, Stránčická 557/19a
tel.: +420 545 220 111
e-mail: Huryta@huryta.cz

obchodní projekt jiřlara spol.s r.o.
Prof. Pithartova 6, 586 01 Jihlava
tel./fax: 567310107
IČO: 15524428

KRESLIL/VYPRACOVAL:	ZODPOV.PROJEKTANT DÍLU:	ZODPOV.PROJEKTANT AKCE:
ING. ROMAN PINKAVA	ING. DAVID HRUBAN	ING.ARCH. JIŘÍ VÁCHA

INVESTOR: OBEC HOSTIVICE, HUSOVO NÁMĚSTÍ 13, 253 00 HOSTIVICE

AKCE: NOVOSTAVBA 2.AREÁLU MATEŘSKÉ ŠKOLY V HOSTIVICÍCH

Č. VÝKRESU: 11

KOPIE:

OBSAH: VENKOVNÍ OCELOVÉ SCHODIŠTĚ

MĚŘÍTKO: 1/50

FORMÁT: 12xA4

DATUM: 09/2015

DÍL: D.1. SO 01.2. STAVEBNĚ KONSTRUKČNÍ ČÁST

ARCH.ČÍSLO: 10/05/2015

ZAK.ČÍSLO: 10/05/2015